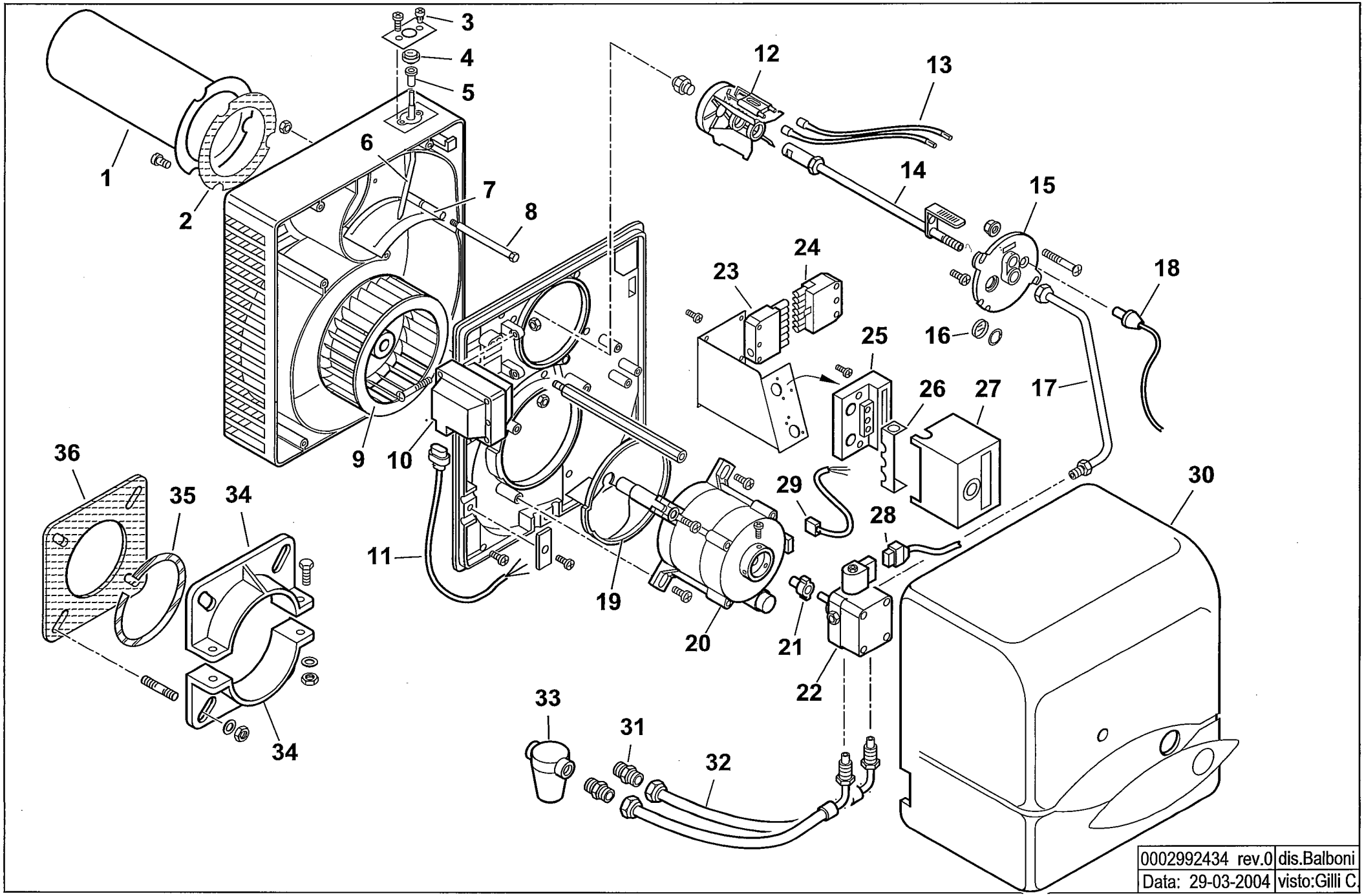
1
2
3
4
5
6
7
8
9
10
11
12
13
14
15
16
17
18
19
20
21
22
23
24
25
26
27
28
29
30
31
32
33
34
34
35
36
0002992434 rev.0
dis.Balboni
Data: 29-03-2004
visto:Gilli C.

35630010 **BTL 20** esploso **0002992434** **rev.0**

Rif.	Codice	Descrizione
1	0023020006	CANNOTTO
2	0023020021	GUARNIZIONE
3	0016010011	VITE
4	0016010010	RUOTA
5	0016010013	BOCCOLA
6	0023020012	LEVA
7	0023020011	FARFALLA
8	0023020010	PERNO
9	0023020009	VENTOLA
10	0005020067	TRASFORMATORE
11	0005130089	CONNETTORE TRASFORMATORE
12	0023020013	DISCO ALETTATO
13	0005020036	CAVO A.T.
14	0023020007	CANNOTTO PORTA UGELLO
15	8023020003	SUPPORTO
16	0013010027	VETRINO
17	0023020008	TUBO
18	30770	FOTO LANDIS QRB1B
19	0023020017	DEFLETTORE
20	0005010158	MOTORE 185W 220-240/50-60
	0005010159	CONDENSATORE
21	0005010132	GIUNTO
22	0005060068	POMPA SUNTEC AS47B
	95089	ANELLI DI TENUTA POMPA
	95115	KIT ELETTROVALVOLA + STELO + VITI
	95116	BOBINA
23	0005130052	CONNETTORE 7 POLI FEMMINA
24	0005130051	CONNETTORE 7 POLI MASCHIO
25	23527	ZOCCOLO
26	0005030012	PARETE
27	31184	APPARECCHIATURA LANDIS LOA24

Rif.	Codice	Descrizione
28	23519	CONNETTORE L600
29	0005130016	CONNETTORE MOTORE
30	0023020004	COPERCHIO
31	19098	NIPPLO 3/8"
32	0013030242	TUBO FLESSIBILE 1/4"MG x 3/8"FD x 1200
33	30236	FILTRO GASOLIO 3/8"
	95048	CARTUCCIA
	95099	GUARNIZIONE
34	849320	SEMIFLANGIA
35	49402	CORDONE
36	49319	GUARNIZIONE